平成29年度　全国高等学校総合体育大会柔道競技栃木県予選

平成29年6月24日(土)
場所:栃木県武道館

第1試合場

	赤	対戦成績	白
1	白　鷗	5-0	矢　板
4	矢　板	4-1	那　須
7	白　鷗	5-0	那　須

	赤	対戦成績	白
2	大田原	2-2	宇　南
3	さくら	2-②	宇白楊
5	大田原	2-1	さくら
6	宇　南	4-1	宇白楊
8	大田原	5-0	宇白楊
9	宇　南	2-②	さくら

白鷗 5　大田原 0

第2試合場

	赤	対戦成績	白
1	作　新	4-1	黒磯南
3	茂　木	2-2	黒磯南
5	作　新	5-0	茂　木

	赤	対戦成績	白
2	宇都宮	5-0	宇　北
4	宇　北	2-3	那清峰
6	宇都宮	3-2	那清峰

作新 3　宇都宮 0

白鷗 5　作新 0

第3試合場

	赤	対戦成績	白
1	国学栃	5-0	佐日大
4	佐日大	3-2	栃木農
7	国学栃	5-0	栃木農

	赤	対戦成績	白
2	宇　工	4-1	矢中央
3	鹿沼南	1-4	真北陵
5	宇　工	5-0	鹿沼南
6	矢中央	2-2	真北陵
8	宇　工	②-2	真北陵
9	矢中央	4-1	鹿沼南

国学栃 4　宇工 1

第4試合場

	赤	対戦成績	白
1	文星附	5-0	真岡工
3	真岡工	3-1	鹿商工
5	文星附	4-0	鹿商工

	赤	対戦成績	白
2	黒　磯	3-1	今市工
4	今市工	2-3	石　橋
6	黒　磯	3-1	石　橋

文星附 4　黒磯 1

国学栃 3　文星附 0

白鷗 4　国学栃 1

優勝：白鷗大学足利高校

決　勝　戦

		先	次	中	副	大	代
紅	白鷗高校	長島	浅沼	岩瀬	吉田	村山	
	4—1	○反則△	△優勢Ⓚ	○横四方固△	○支釣込足△	○横四方固△	—
白	国学栃高校	伊藤	大賀	國武	深井	松田	

順　位

優　勝	白鷗大学足利高校
準優勝	國學院大學栃木高校
3　位	作新学院高校
3　位	文星大学附属高校

女子団体

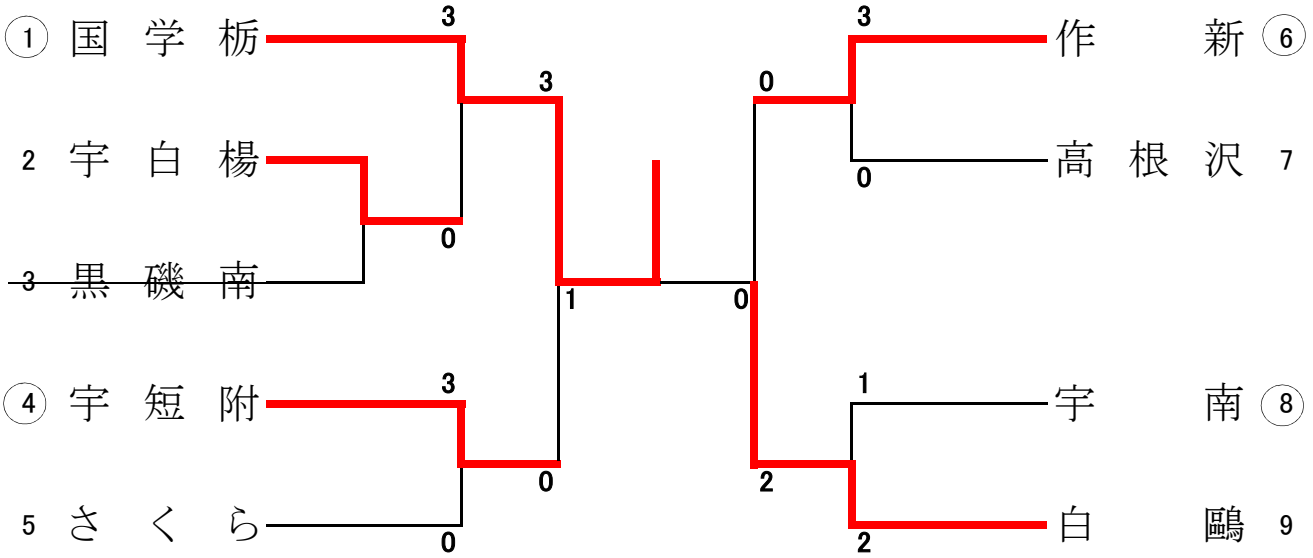

決勝戦

		先	中	大	代
紅	国学栃高校	大賀	田村	小林	
	1－0	×	×	○上四方固△	
白	白鷗高校	浅野	坂田	大場	

順　　位

優　　勝	國學院栃木	高	校
準　優　勝	白鷗足利	高	校
3　　位	宇都宮短期大学附属	高	校
3　　位	作新学院	高	校

平成29年度　全国高等学校総合体育大会柔道競技栃木県予選　　平成29年6月24日(土)
場所：栃木県武道館

《66kg級》

1 河村　烈（国学栃）
2 岡崎　竜丸（白鷗）
3 落合虎之助（宇北）
4 笠井　雄斗（さくら）
5 菊地　貴哉（作新）
6 矢口　優樹（茂木）
7 松本　陽（宇工）
8 加藤　瑠（白鷗）
9 後藤　倖太（黒磯）
~~10 池田　優輝（今市工）~~
11 鈴木　康生（文星附）
12 湯崎野雅也（大田原）
13 花田　京也（佐日大）
14 田中　怜（宇工）
15 鈴木　拓真（大田原）
16 森田　英宗（作新）
17 今高　久（文星附）
18 深沢　惇生（那清峰）
19 川上　駿太（白鷗）
20 遠藤　夕斗（さくら）
21 福田　開（真岡工）
22 服部　龍太（国学栃）
23 唐橋　尚也（宇南）
24 近藤　凪（宇清陵）
25 皆川　俊宏（茂木）

大外刈○
横四方固○
㊀優勢
優勢㊀

○体落
㊀優勢
○縦四方

今井　大翔（白鷗）26
高橋　司（鹿沼）27
木村　尚哉（大田原）28
岡本　敬太（文星附）29
関　大輔（作新）30
菅谷太一郎（茂木）31
栗原　佑治（宇工）32
内川　玲（宇北）33
岡田　陽樹（宇白楊）34
~~吉澤裕太郎（矢板）35~~
手塚　遼（国学栃）36
鈴木　良弥（さくら）37
相良　透哉（宇工）38
前原　剛（国学栃）39
渡邊　陽喜（文星附）40
荒井　蓮（大田原）41
~~小林　直人（宇都宮）42~~
黒住　拓眞（栃木農）43
落合　宥太（宇北）44
神山　悠太（那清峰）45
菊地　岳（作新）46
山中　慎吾（真岡工）47
山田　頼雅（茂木）48
石川　翔平（白鷗）49

《100kg級》

1 岩瀬　裕希（白鷗）
2 松田　新太（国学栃）
3 池田　陽紀（宇短附）
4 唐橋　龍司（那清峰）
5 熊崎　賢也（那須）
6 種市　雅也（宇南）
7 荒川　力斗（白鷗）
8 鳴海　尚樹（国学栃）
9 佐藤蓮太郎（宇工）
10 齋藤　兼臣（文星附）

内股○
大内刈○
反則勝○
GS㊀優勢

○払腰
㊀優勢
○反則勝

豊田　澪（宇工）11
村山雄士郎（白鷗）12
手塚　駿太（矢板）13
今野　雅治（真岡工）14
佐藤　烈（国学栃）15
河村　祥克（白鷗）16
板橋　力弥（真北陵）17
大出　航輝（今市工）18
山本錬汰郎（国学栃）19
小林　慶大（白鷗）20

	66kg級					100kg級				
優勝	加藤　瑠	（	白鷗	高校	）	村山雄士郎	（	白鷗	高校	）
準優勝	石川　翔平	（	白鷗	高校	）	岩瀬 裕希	（	白鷗	高校	）
第3位	森田　英宗	（	作新	高校	）	齋藤　兼臣	（	文星附	高校	）
第3位	関　大輔	（	作新	高校	）	小林 慶大	（	白鷗	高校	）

平成29年度　全国高等学校総合体育大会柔道競技栃木県予選　　平成29年6月24日(土)
場所:栃木県武道館

《81kg級》

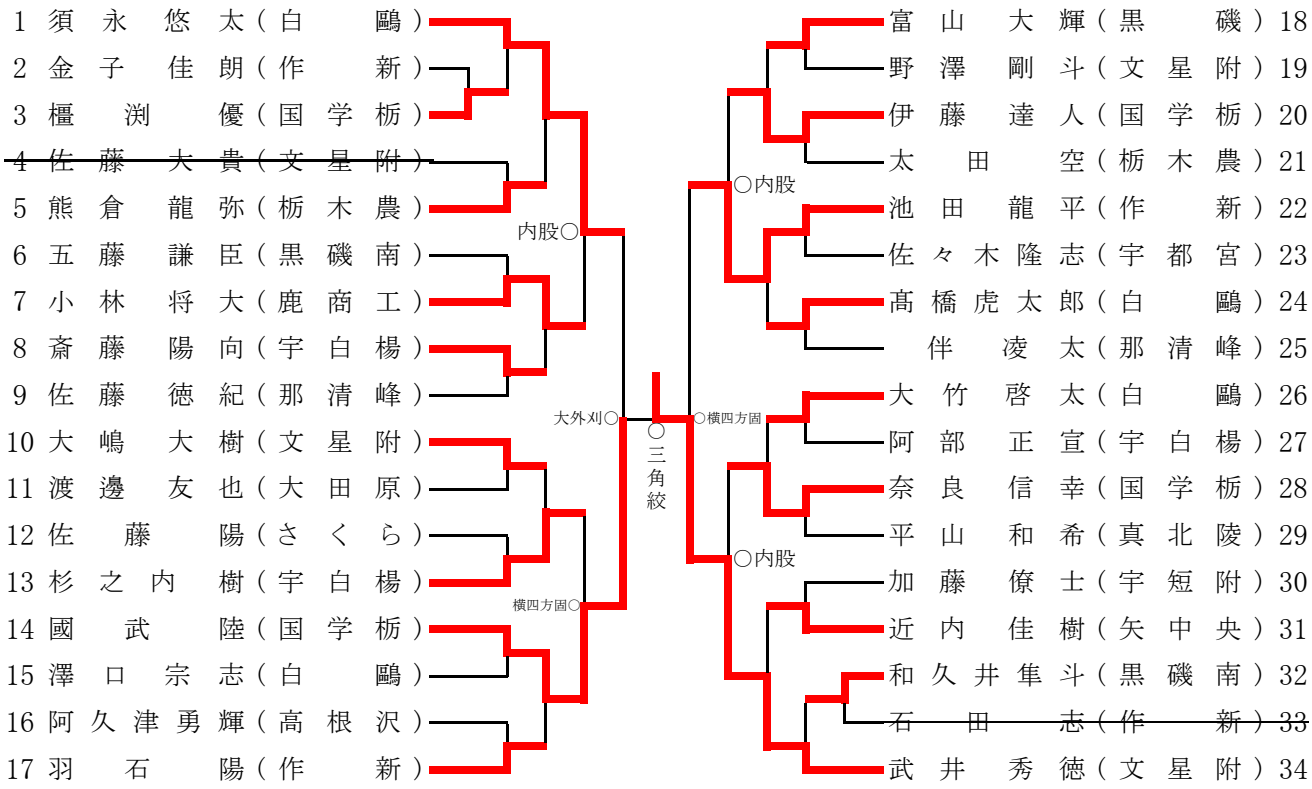

《90kg級》

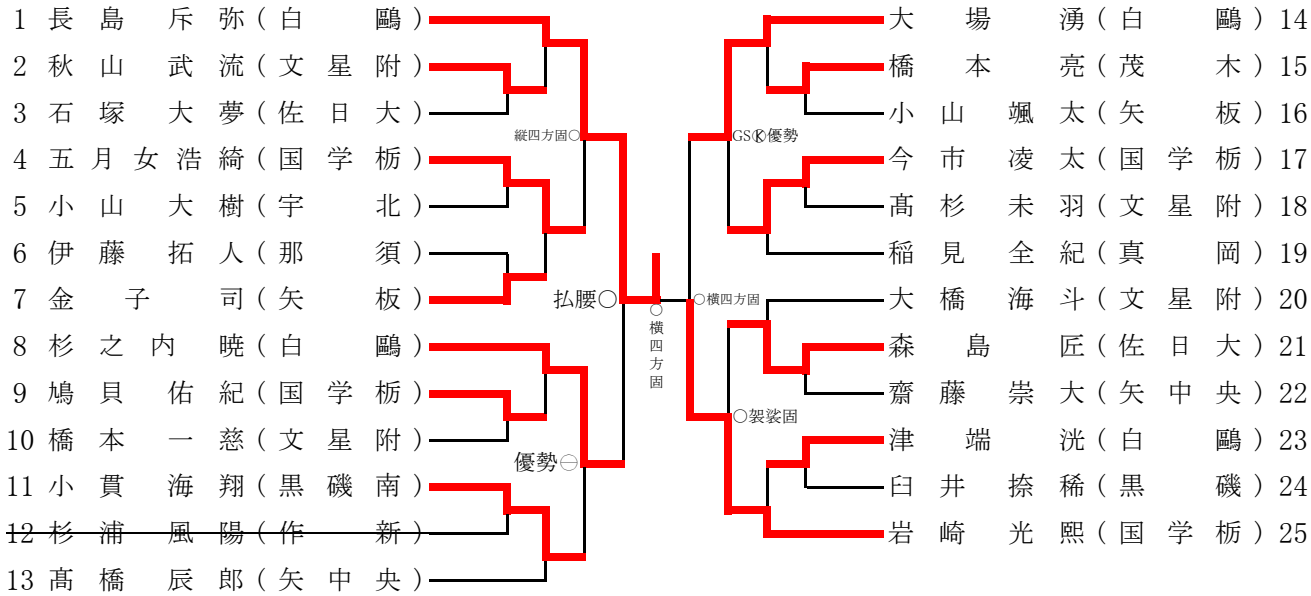

	81kg級					90kg級				
優勝	武井　秀徳	(	文星附	高校	)	長島　斥弥	(	白鷗	高校	)
準優勝	國武　陸	(	国学栃	高校	)	岩崎　光熙	(	国学栃	高校	)
第3位	須永 悠太	(	白鷗	高校	)	杉之内　暁	(	白鷗	高校	)
第3位	池田　龍平	(	作新	高校	)	大場　湧	(	白鷗	高校	)

平成29年度　全国高等学校総合体育大会柔道競技栃木県予選　　平成29年6月24日(土)
場所:栃木県武道館

《60kg級》

1 吉田　翔（白鷗）
2 市川　樹生（黒磯南）
3 加藤　竜矢（作新）
4 小川　統大（文星附）
5 小林　裕貴（さくら）
6 沼尾　拓弥（鹿沼南）
7 岡内　駿介（真岡）
8 遅澤　翔（那清峰）
9 小原　悠（宇工）
10 土屋　拓也（宇都宮）
11 大塚　駿（石橋）
12 桐島　雅也（足利）
13 仁後　歩（矢板）
14 高橋　昇平（国学栃）
15 大金　和暉（真北陵）
16 関上　諒介（作新）
17 林　卓磨（文星附）
18 相羽　拓海（鹿商工）
19 半田　誠直（石橋）
20 古井　空宙（宇北）
21 谷島　拓朗（国学栃）
22 古川　楓（高根沢）
23 佐川　遼（宇工）
24 関谷　裕賀（足利）
25 近澤　昂亮（茂木）
26 大柿　洸也（今市工）
27 大川　裕雅（栃木農）
28 芝崎　優斗（鹿沼）
29 金井　亮哉（白鷗）

片手絞○
背負投○
体落○
㊀優勢
㊀優勢
○背負投
○三角絞

稲葉　航希（国学栃）30
水沼　頌（真岡工）31
池田　泰成（大田原）32
笹崎　啓輔（宇工）33
~~市川鼓太郎（矢板）34~~
飯田　勝巳（作新）35
滝口　元也（さくら）36
半田　朋也（真北陵）37
渡邉　孝祐（石橋）38
林　岳憲（鹿沼南）39
武田　涼（文星附）40
大坪　剣斗（白鷗）41
小野　雄生（佐日大）42
佐藤　光（那清峰）43
山下桂二郎（宇白楊）44
上野　彪馬（国学栃）45
~~薄井大晃（矢中央）46~~
坂本　憲駿（宇工）47
鈴木　湧人（石橋）48
木村　力也（白鷗）49
芳賀　祐太（今市工）50
川又　唯人（真北陵）51
安西　俊輔（栃木農）52
武藤　翼（足利）53
藤田　優行（文星附）54
秋山　遼（宇南）55
星　蓮太朗（宇北）56
井野　太稀（茂木）57
神原　魁斗（作新）58

	60kg級				
優勝	吉田　翔	（	白鷗	高校	）
準優勝	稲葉　航希	（	国学栃	高校	）
第3位	金井　亮哉	（	白鷗	高校	）
第3位	神原　魁斗	（	作新	高校	）

平成29年度　全国高等学校総合体育大会柔道競技栃木県予選　　平成29年6月24日(土)
場所：栃木県武道館

《73kg級》

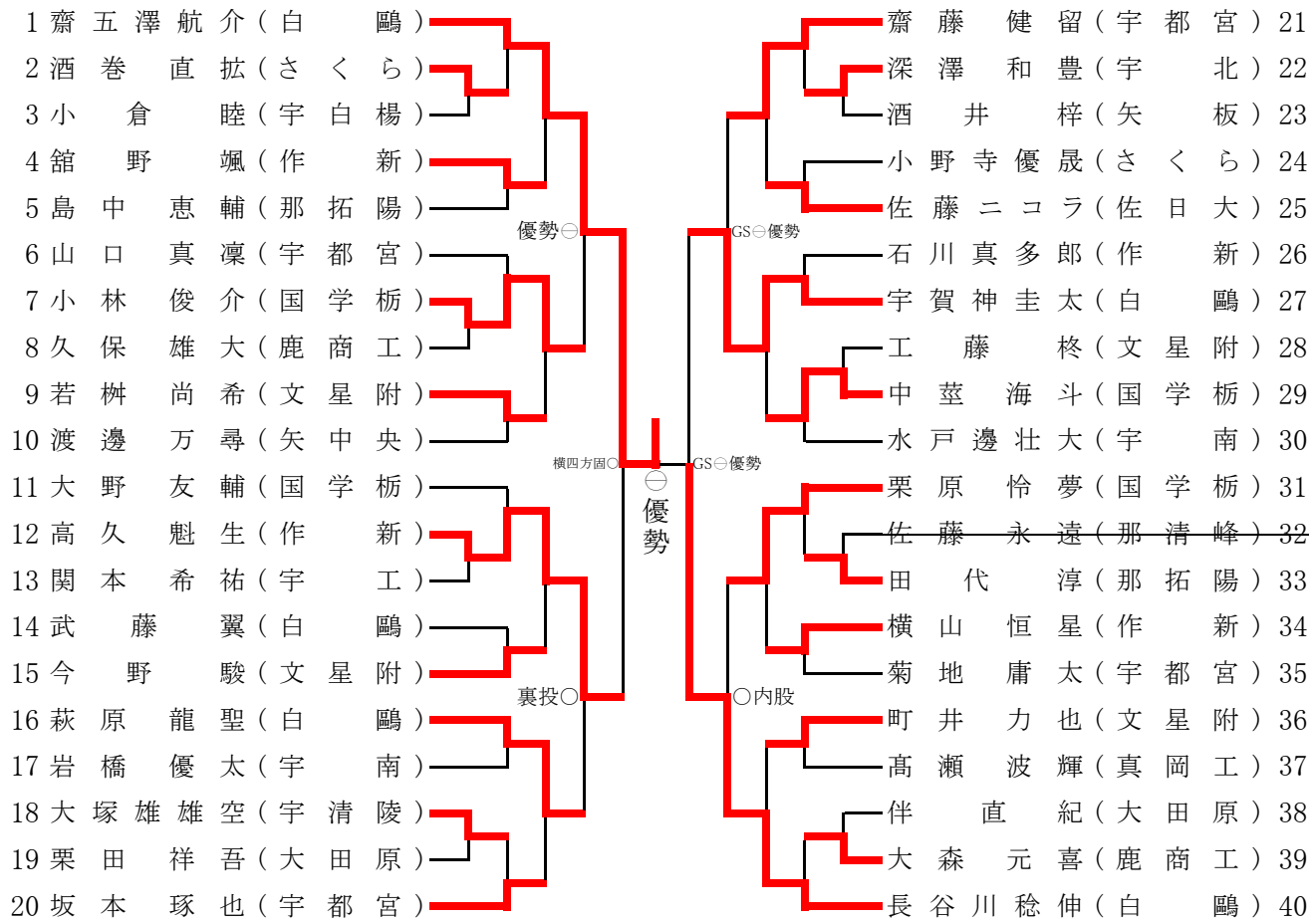

《100kg超級》

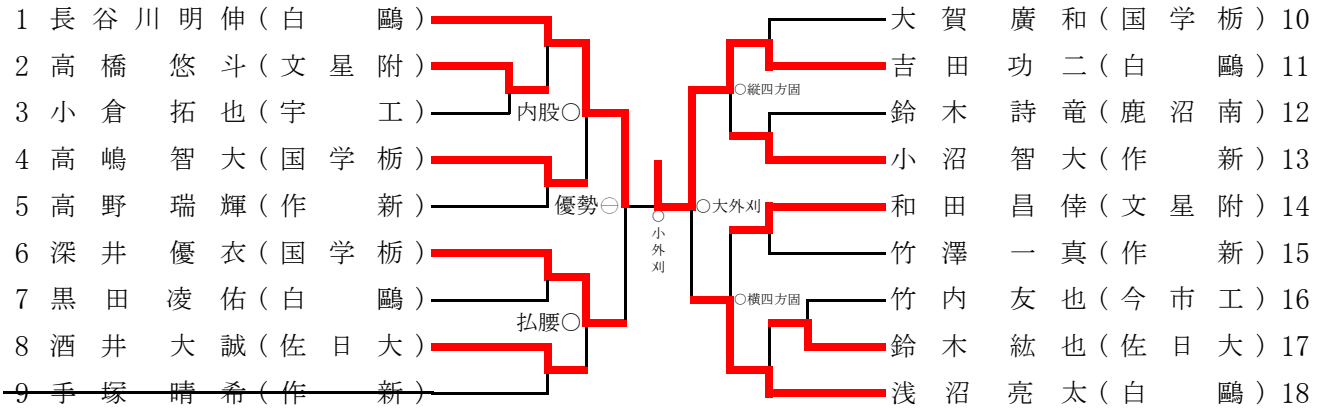

	73kg級					100kg超級				
優勝	齋五澤航介	（	白鷗	高校	）	吉田 功二	（	白鷗	高校	）
準優勝	長谷川稔伸	（	白鷗	高校	）	長谷川明伸	（	白鷗	高校	）
第3位	高久　魁生	（	作新	高校	）	深井　優衣	（	国学栃	高校	）
第3位	宇賀神圭太	（	白鷗	高校	）	浅沼 亮太	（	白鷗	高校	）

平成29年度　全国高等学校総合体育大会柔道競技栃木県予選　　平成29年6月24日(土)
場所：栃木県武道館

女子個人

《48kg級》

1 石田　雪桜（国学栃）
2 人見　友菜（作　新）
3 前田　茜（さくら）
4 髙木　唯衣（宇短附）
5 森田　風香（宇　南）
6 岡本　智里（作　新）
7 原　菜々子（作　新）
8 久保田美咲（国学栃）
9 高松小優希（宇　南）
~~10 中里のあ（高根沢）~~
11 森　那奈（さくら）
12 小森　れな（宇短附）

背負投○
背負投○
GS優勢Ⓚ
縦四方固○
GS優勢Ⓚ
払腰○
縦四方固○

《52kg級》

1 冨張さやか（国学栃）
~~2 丑越　萌絵（黒　磯）~~
3 大塚　麗美（今市工）
4 磯田　柚香（高根沢）
~~5 堀江　亜季（作　新）~~
6 川西ももか（国学栃）
7 海老沼　唯（作　新）
8 大橋　菜央（宇　北）
9 橋倉　由衣（宇白楊）
10 市村萌々花（国学栃）
~~11 生田目優捺（黒　磯）~~
12 髙原　祐来（佐日中）

大内刈○
縦四方固○
GS払腰○
縦四方固○
縦四方固○
GS払腰○
横四方固○

《57kg級》

1 石嶋　青空（国学栃）
2 山田　愛佳（矢中央）
3 泉　佳津菜（宇短附）
4 岩戸　千水（作　新）
5 小林明日美（作　新）
6 金井　麗愛（宇短附）
7 渡邉　萌恵（宇白楊）
8 廣瀬　晴菜（国学栃）
9 真砂　翠月（国学栃）
10 國母　菜生（茂　木）
11 金澤　麻結（作　新）
12 磯田　千夏（宇　南）
13 山根　彩花（宇　工）
14 熊倉江梨花（国学栃）
15 荒井　未空（作　新）
16 伊藤　真英（宇短附）

GS優勢㊀
後袈裟固○
大内刈○
横四方固○
GS優勢㊀
袈裟固○
大内刈○

《63kg級》

1 小林　蒼（国学栃）
2 村田　芽依（作　新）
~~3 阿久津美月（黒　磯）~~
4 高橋里緒奈（作　新）
5 野澤　栞（宇短附）
6 川鍋　治美（作　新）
7 田中千奈津（国学栃）
8 須藤　望（白　鷗）
9 坂田　舞（白　鷗）
10 松本　奈波（石　橋）
11 寺内　びわ（国学栃）
12 山市　利奈（作　新）
13 村上　小莉（黒磯南）
14 坂本　知世（宇短附）
15 遠藤くるみ（国学栃）
16 植木奈々美（作　新）

上四方固○
内股○
GS一本背負○
優勢㊀
体落○
優勢㊀
背負投○

《78kg級》

1 大場　栞（白　鷗）
2 阿部真由美（作　新）
3 橋本　果奈（作　新）
4 渡邉　成美（作　新）

袈裟固○
GS優勢Ⓚ
袈裟固○

《78kg超級》

1 神谷　未織（宇　南）
2 秋元　美優（宇短附）
3 大賀　美結（国学栃）
4 竹内　沙月（小北桜）
5 岡　菜月（白　鷗）

縦四方固○
後袈裟固○
優勢㊀
袈裟固○

《70kg級》

1 浅野　虹（白　鷗）
2 中島　菜月（国学栃）
3 田村　菜美（国学栃）
4 渡邊　琴音（白　鷗）
5 柳沼　亜紀（作　新）
6 伊藤　美優（国学栃）
7 渡邊　綺音（作　新）
8 小泉　咲希（国学栃）

袈裟固○
GS優勢㊀
横四方固○
優勢㊀
払腰○
GS優勢㊀
支釣込足○

女子個人　順位

階級	順位	氏名	学校名	順位	氏名	学校名	順位	氏名	学校名	順位	氏名	学校名
48kg級	優勝	石田　雪桜	国学栃	準優勝	小森　れな	宇短附	第3位	髙木　唯衣	宇短附	第3位	原　菜々子	作新
52kg級	優勝	冨張さやか	国学栃	準優勝	海老沼　唯	作新	第3位	川西ももか	国学栃	第3位	髙原　祐来	佐日中
57kg級	優勝	石嶋　青空	国学栃	準優勝	真砂　翠月	国学栃	第3位	小林明日美	作新	第3位	熊倉江梨花	国学栃
63kg級	優勝	小林　蒼	国学栃	準優勝	植木奈々美	作新	第3位	川鍋　治美	作新	第3位	坂田　舞	白鷗
70kg級	優勝	田村　菜美	国学栃	準優勝	柳沼　亜紀	作新	第3位	浅野　虹	白鷗	第3位	小泉　咲希	国学栃
78kg級	優勝	渡邊　成美	作新	準優勝	大場　栞	白鷗	第3位	阿部真由美	作新	第3位	橋本　果奈	作新
78kg超級	優勝	大賀　美結	国学栃	準優勝	岡　菜月	白鷗	第3位	神谷　未織	宇南	第3位	竹内　沙月	小北桜

平成29年度全国高等学校総合体育大会柔道競技栃木県予選(結果一覧)

団体	優勝	準優勝	第3位	第3位
男子	白鷗足利高校	國學院栃木高校	作新高校	文星芸大附高校
女子	國學院栃木高校	白鷗足利高校	宇都宮短期大学附属高校	作新学院高校

男子	優勝		準優勝		第3位		第3位	
60kg級	吉田　翔	白鷗	稲葉航希	国学栃	金井亮哉	白鷗	神原魁斗	作新
66kg級	加藤　瑠	白鷗	石川翔平	白鷗	森田英宗	作新	関　大輔	作新
73kg級	齋五澤航介	白鷗	長谷川稔伸	白鷗	高久魁生	作新	宇賀神圭太	白鷗
81kg級	武井秀徳	文星附	國武　陸	国学栃	須永悠太	白鷗	池田龍平	作新
90kg級	長島斥弥	白鷗	岩崎光熙	国学栃	杉之内暁	白鷗	大場　湧	白鷗
100kg級	村山雄士郎	白鷗	岩瀬裕希	白鷗	齋藤兼臣	文星附	小林慶大	白鷗
100kg超級	吉田功二	白鷗	長谷川明伸	白鷗	深井優衣	国学栃	浅沼亮太	白鷗

女子	優勝		準優勝		第3位		第3位	
48kg級	石田雪桜	国学栃	小森れな	宇短附	髙木唯衣	宇短附	原菜々子	作新
52kg級	冨張さやか	国学栃	海老沼唯	作新	川西ももか	国学栃	髙原祐来	佐日中
57kg級	石嶋青空	国学栃	真砂翠月	国学栃	小林明日美	作新	熊倉江梨花	国学栃
63kg級	小林　蒼	国学栃	植木奈々美	作新	川鍋治美	作新	坂田　舞	白鷗
70kg級	田村菜美	国学栃	柳沼亜紀	作新	浅野　虹	白鷗	小泉咲希	国学栃
78kg級	渡邉成美	作新	大場　栞	白鷗	阿部真由美	作新	橋本果奈	作新
78kg超級	大賀美結	国学栃	岡　菜月	白鷗	神谷未織	宇南	竹内沙月	小北桜

〔男子〕

60kg級	準決勝	吉田(白鷗)○背負投△金井(白鷗)　稲葉(国学栃)㊀優勢△神原(作新)
	決勝	吉田(白鷗)㊀優勢△稲葉(国学栃)
66kg級	準決勝	加藤(白鷗)○横四方固△森田(作新)　関(作新)△優勢㊀石川(白鷗)
	決勝	加藤(白鷗)㊀優勢△石川(白鷗)
73kg級	準決勝	齋五澤(白鷗)○横四方固△高久(作新)　宇賀神(白鷗)△GS優勢㊀長谷川(白鷗)
	決勝	齋五澤(白鷗)㊀優勢△長谷川(白鷗)
81kg級	準決勝	須永(白鷗)△大外刈○國武(国学栃)　池田(作新)△横四方固○武井(文星附)
	決勝	國武(国学栃)△三角絞○武井(文星附)
90kg級	準決勝	長島(白鷗)○払腰△杉之内(白鷗)　大場(白鷗)△横四方固○岩崎(国学栃)
	決勝	長島(白鷗)○横四方固△岩崎(国学栃)
100kg級	準決勝	岩瀬(白鷗)○大内刈△齋藤(文星附)　村山(白鷗)㊀優勢△小林(白鷗)
	決勝	岩瀬(白鷗)△GS優勢Ⓚ村山(白鷗)
100kg超級	準決勝	長谷川(白鷗)㊀優勢△深井(国学栃)　吉田(白鷗)○大外刈△浅沼(白鷗)
	決勝	長谷川(白鷗)△小外刈○吉田(白鷗)

〔女子〕

48kg級	準決勝	石田(国学栃)○背負投△髙木(宇短附)　原(作新)△払腰○小森(宇短附)
	決勝	石田(国学栃)○縦四方固△小森(宇短附)
52kg級	準決勝	冨張(国学栃)○縦四方固△川西ももか　海老沼唯(作新)○GS払腰△髙原祐来
	決勝	冨張(国学栃)○縦四方固△海老沼唯(作新)
57kg級	準決勝	石嶋(国学栃)○後袈裟固△小林(作新)　真砂(国学栃)○袈裟固△熊倉(国学栃)
	決勝	石嶋(国学栃)○横四方固△真砂(国学栃)
63kg級	準決勝	小林(国学栃)○内股△川鍋(作新)　坂田(白鷗)△優勢㊀植木(作新)
	決勝	小林(国学栃)㊀優勢△植木(作新)
70kg級	準決勝	浅野(白鷗)△GS優勢㊀田村(国学栃)　柳沼(作新)㊀GS優勢△小泉(国学栃)
	決勝	田村(国学栃)㊀優勢△柳沼(作新)
78kg級	準決勝	大場(白鷗)○袈裟固△阿部(作新)　橋本(作新)△袈裟固○渡邉(作新)
	決勝	大場(白鷗)△GS優勢Ⓚ渡邉(作新)
78kg超級	準決勝	神谷(宇南)△縦四方固○大賀(国学栃)　竹内(小北桜)△袈裟固○岡(白鷗)
	決勝	大賀(国学栃)㊀優勢△岡(白鷗)