令和5年度栃木県高等学校柔道新人大会

令和5年11月18日（土）
場所：ユウケイ武道館

男　子　団　体

5人戦

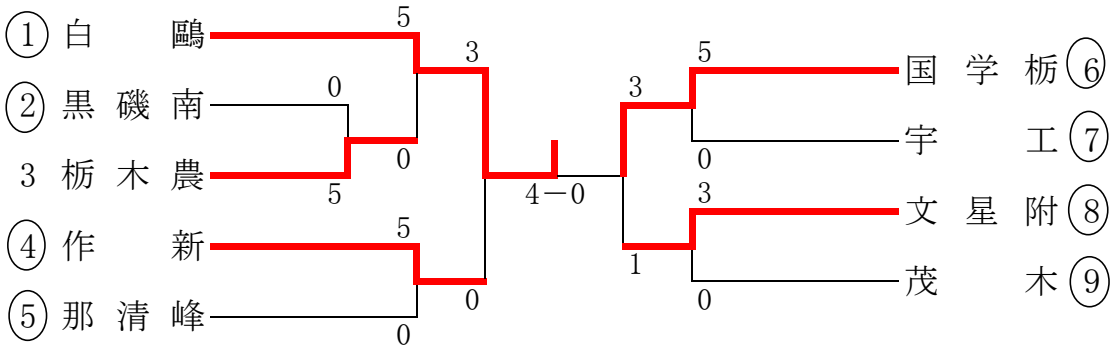

3人戦

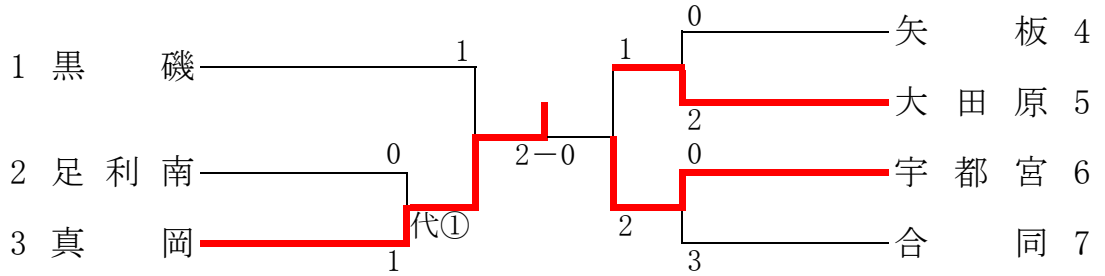

合同…宇北・宇短附・真岡工・烏山

5 人 戦 順 位 決 定 戦

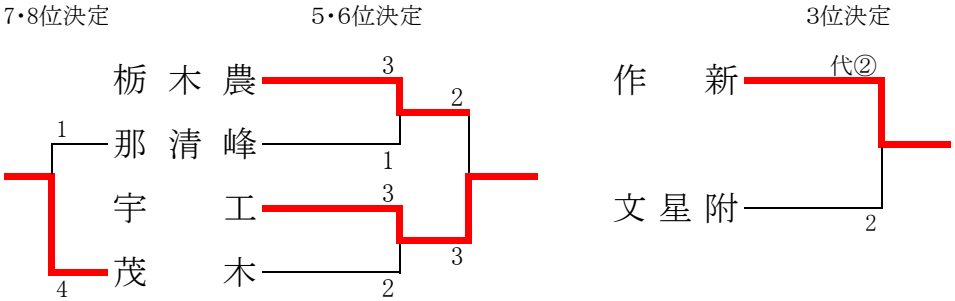

5人戦決勝戦

		先	次	中	副	大	代
紅	白鷗	水野	柴田	中田	黒田	木口	
丨	4丨0	吉優勢△	○内股△	○大内刈△	×引分×	○大外刈△	丨
白	国学栃	大森	田中	鈴木	小林	大野	

試 合 結 果

5人戦	優　勝	白鷗足利高校
	準優勝	國學院大學栃木高校
	3　位	作新学院高校
	4　位	文星芸大附属高校
	5　位	宇都宮工業高校
	6　位	栃木農業高校
	7　位	茂木高校
	8　位	那須清峰高校

3人戦	優　勝	真岡高校
	準優勝	宇都宮高校
	3　位	黒磯高校
	3　位	大田原高校

令和5年度栃木県高等学校柔道新人大会

令和5年11月18日（土）
場所：ユウケイ武道館

女子団体

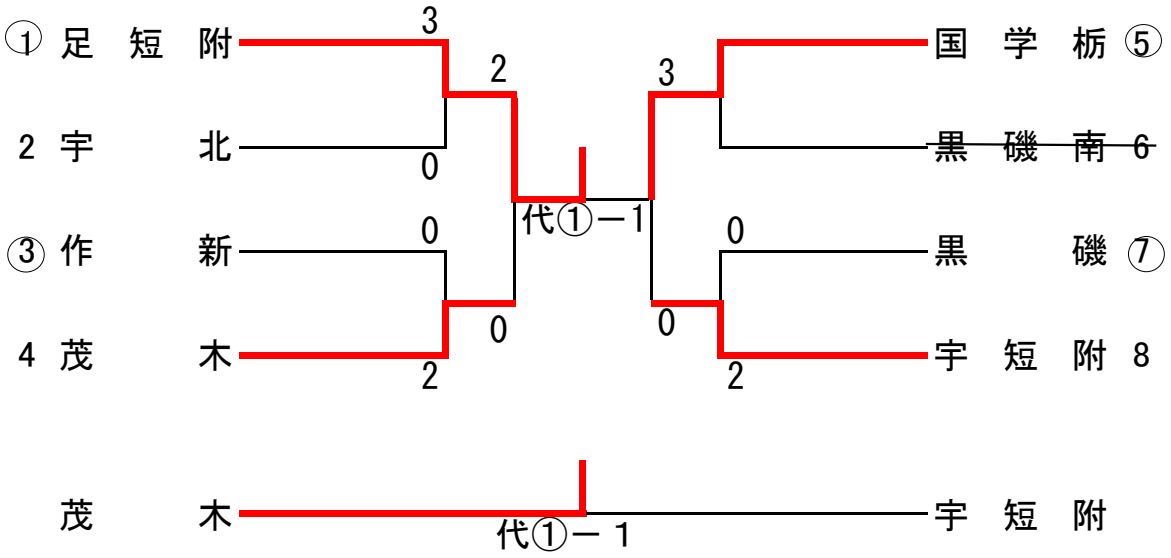

		先	中	大	代
紅	足短附	磯木	高橋	森	高橋
	① 1 1	○ 合 技 △	× 引 分 ×	△ 反 則 ○	吉 優 勢 △
白	国学栃	渥美	小林	酒井	酒井

順　位

優　　勝	足利短期大学附属高校
準優勝	國學院大學栃木高校
3　　位	茂　木　高　校
3　　位	宇都宮短期大学附属高校